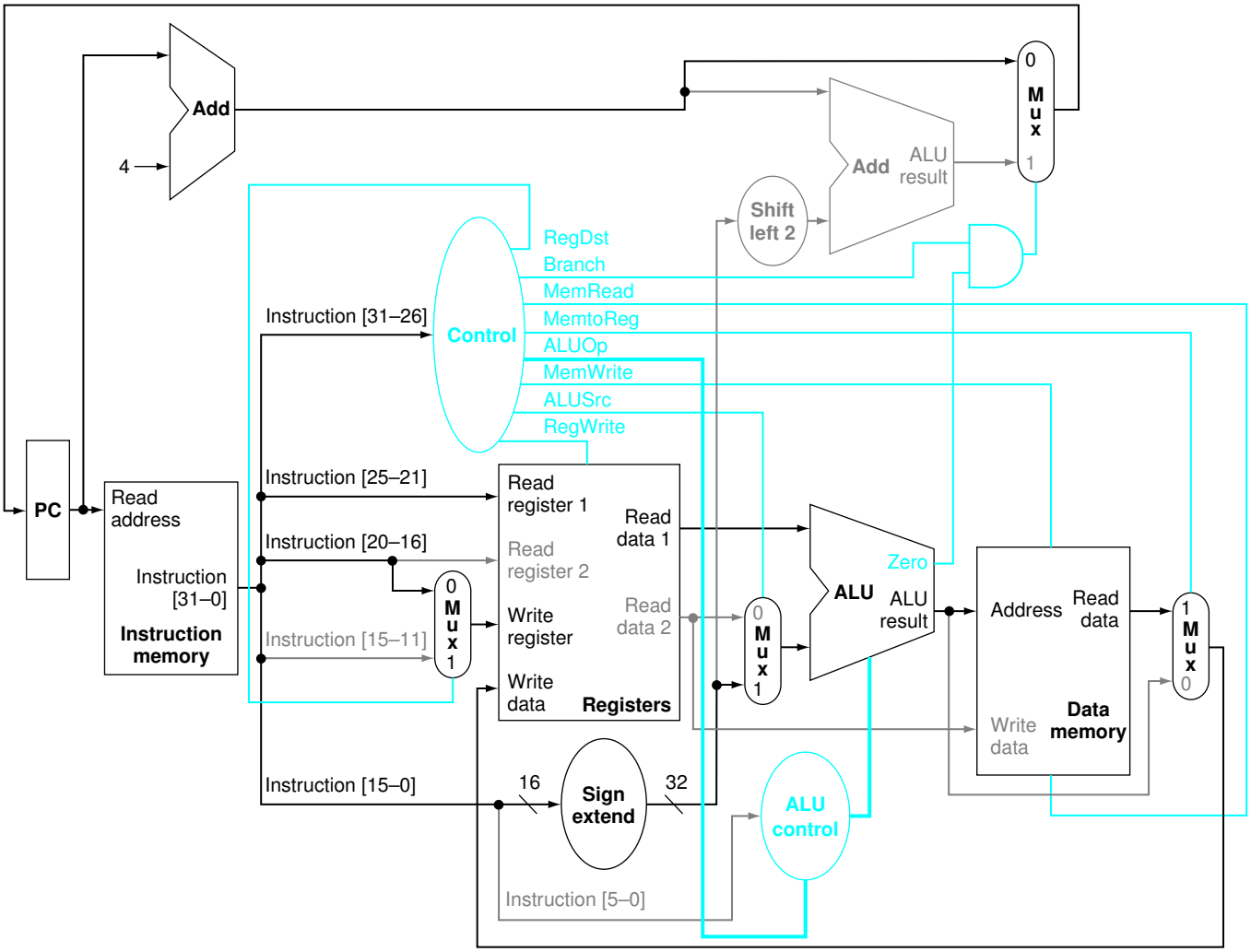

PAT05F20.eps